KBR2D

Kiosk Barcode Reader

KBR2D è la famiglia di scanner di codici a barre progettata per kioski self-service, bancomat, price checker, assistenza sanitaria e per qualsiasi applicazione OEM, disponibile anche in versione con case plastico (KBR2D-C). KBR2D è uno scanner omnidirezionale ad alte prestazioni e per grandi volumi, in grado di leggere in modo rapido e accurato qualsiasi codice a barre 1D e 2D, sia stampato su carta (badge, ricevute, braccialetti sanitari) o visualizzato sullo schermo di uno smartphone o di un tablet. Gli scanner KBR2D sono basati su tecnologia CMOS per una sensibilità dell'immagine e una gamma dinamica ottimali. L'integrazione di KBR2D è semplice e veloce grazie a diverse opzioni di montaggio.

CARATTERISTICHE

- **Facilmente integrabile** con varie applicazioni OEM
- Scansione di codici a barre 1D e 2D
- **Scansione omnidirezionale:** non è necessario allineare codice a barre e scanner, garantendo il comfort dell'utente e proteggendo la produttività
- **Lettura a lunga distanza** da 3 a 28 cm senza problemi anche a luce ambientale (100,000 lux)
- **Lettura codici a barre su schermi** di smartphone o tablet anche con luminosità ridotta al 25/30%
- Puntatore di colore rosso per una mira precisa e acquisizione ottimale del codice a barre
- **Flessibilità:** diverse opzioni di montaggio esterno o fori delle viti interne
- **Decoder integrato**
- Software di configurazione **Custom ScannerSet**

DIMENSIONI:

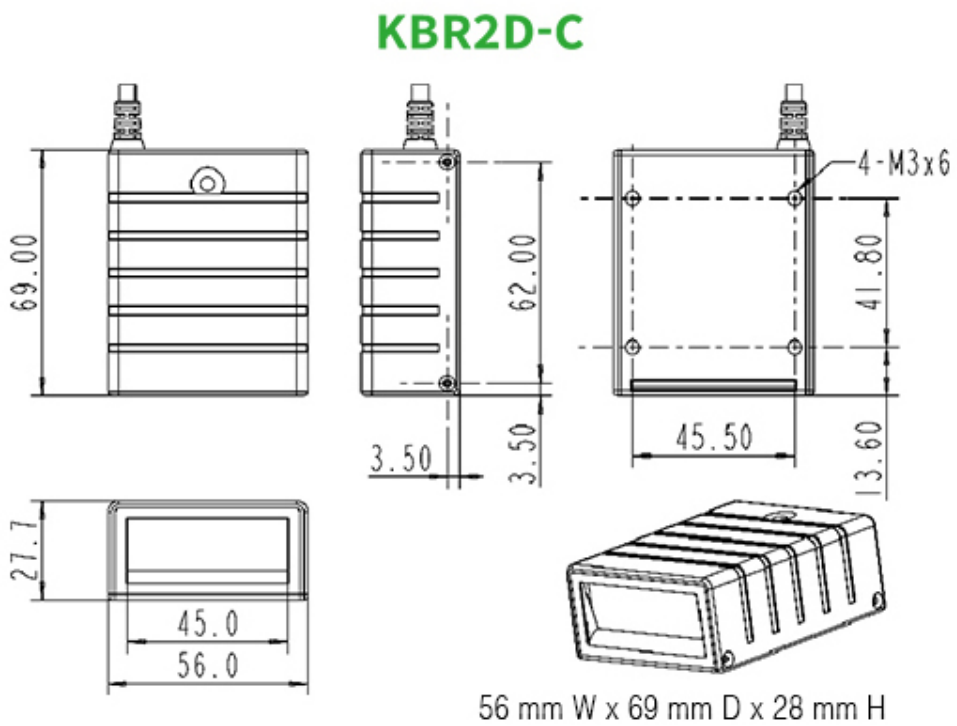

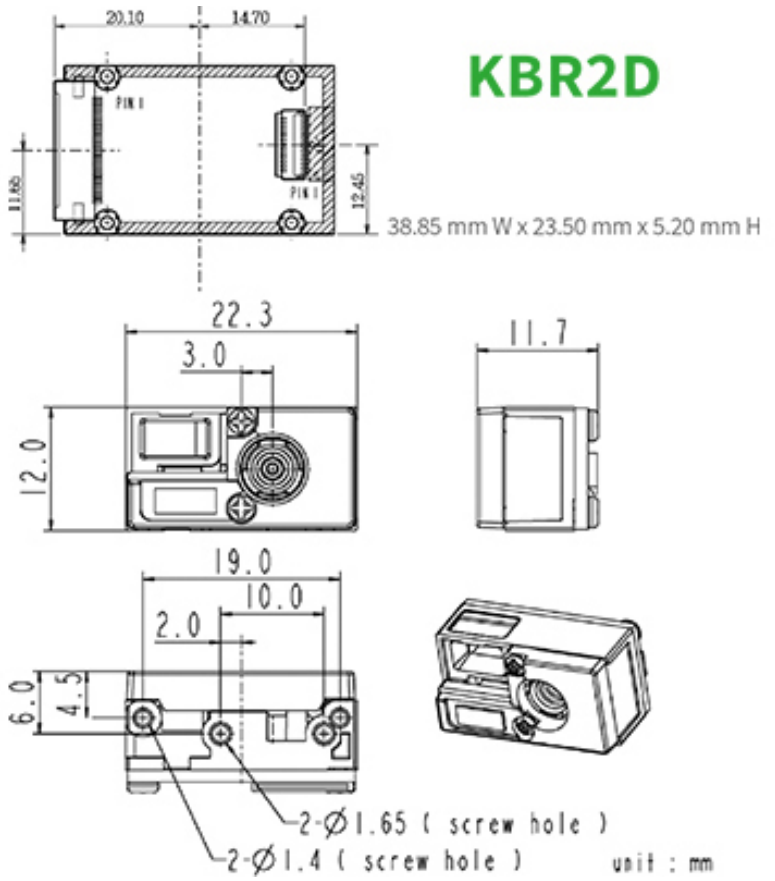
20.10
14.70
PIN 1
PIN 1
11.80
12.45
38.85 mm W x 23.50 mm x 5.20 mm H
22.3
3.0
12.0
11.7
19.0
10.0
2.0
6.0
4.5
2-Ø1.65 (screw hole)
2-Ø1.4 (screw hole)
unit : mm

KBR2D

CUSTOM

SCHEDA TECNICA

	KBR2D-C	KBR2D
GENERALI		
Interfacce	USB-HID(o porta Virtual COM)	RS232/USB-HID(o porta Virtual COM)
Barcode Supportati (1D)	UPC-A, UPC-E, EAN-8/JAN-8, EAN-13/JAN-13, Code 39, Code 128, Interleaved 25, Industrial 25, Matrix 25, Codabar/NW7, Code 93, China Post, MSI/Plessey, Telepen, GS1 Databar Omni-directional, GS1 Databar Limited, GS1 Databar Expended	
Barcode Supportati (2D)	Data Matrix, PDF 417, QR Code, Micro QR Code, Dot Code DISABILITATO DA DEFAULT: Aztec, Micro PDF 417, Han Xin Code, GM Code	
ELETTRICA		
Tensione di Alimentazione	DC+5V±5%	
Voltaggio Attuale		
Quando lo scanner è in Stand-By	40mA ±10%	
Quando in attività	380mA ±10%	
PERFORMANCE		
Fonte di Luce	LED luce bianca	
Sensore	1280 (H) x 800 (V) pixels	
Campo Visivo	Orizzontale – 55°, Verticale – 35°	
Rate Scansione	60 fps (a risoluzione piena)	
Distanza di Lettura	da 3 a 28 cm	
Rapporto Contrasto di Stampa	PCS30%@5mil/0.127 mm	
Risoluzione	3mil/0.076 mm@PCS90% Code39, 8mil/0.2 mm@PCS90% QRCode	
Angolo di Lettura	Condizioni del test: Code 39, 10mil/0.25 mm, PCS90%	
Ang. Inclinazione / Toller. Distorsione	5°~60° (±5°)	
Illuminazione Ambiente	Funziona in qualsiasi condizione di illuminazione da 0 a 100,000 lux	
Roll	360°	
Beep Acustico	Buona lettura del barcode	
AMBIENTALE		
Temperatura Operativa	da 0 °C a 50 °C	
Temperatura di Conservazione	da -20 °C a 70 °C	
Umidità	da 20% a 95% (senza condensa)	
AFFIDABILITA'		
Vita MTBF (calcolato)	50.000 ore	
Shock Termico		
Alte Temp.	60°C	
Basse Temp.	-20 °C	
Tempo del Ciclo	30 min per alte temp. / 30 min per basse temp.	
Shock Meccanico	2000G, 0.7ms, mezzo seno, 3 assi	
Vibrazione	8G r.m.s, da 10 a 500Hz, 2 ore per asse, 3 assi	

CUSTOM

	KBR2D-C	KBR2D
FISICA		
Peso		
Lettore	106 gr (ottica + scheda + case)	28 gr (ottica + scheda)
Cavo USB	51 gr	-
Materiale	Policarbonato	-
Dimensioni	56 mm W x 69 mm D x 28 mm H	38.85 mm W x 23.50 mm x 5.20 mm H

RANGE DI LETTURA

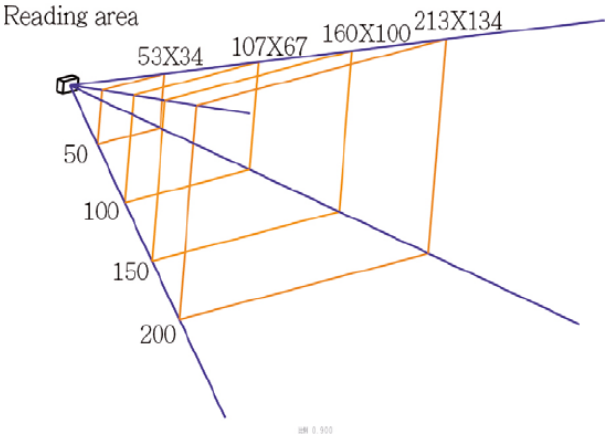

Barcode mil/Profondità campo mm	KBR2D-C		KBR2D
3mil Code39	50~90 mm	**3mil Code39**	60~100 mm
4mil Code39	45~100 mm	**4mil Code39**	55~110 mm
10mil Code39	30~220 mm	**10mil Code39**	50~220 mm
20mil Code39	30~280 mm	**20mil Code39**	50~300 mm
20mil QR Code	30~210 mm	**20mil QRCode**	50~200 mm
20mil PDF417	30~120 mm	**20mil PDF417**	50~120 mm

Nota: il test è con illuminazione ambientale 700 ~ 800 Lux.
La differenza di profondità di campo tra i due modelli dipende dal fatto che nel modello KBR2D-C l'ottica è alloggiata in una cornice.

MODELLI

9C3FH010000001
KIOSK BARCODE SCAN 1D/2D
OPEN FRAME KBR2D

9C3FH010000002
KIOSK BARCODE SCAN 1D/2D
COVERED KBR2D-C

Via I. Newton, 4 - 43010 Fontevivo PR - P. IVA: IT02498250345 - TEL: +39 0521 680111 - FAX: - CODICE UNIVOCO: 7K4AJ54

I dati tecnici presenti su questo sito non sono impegnativi e possono essere modificati senza preavviso.
Ultimo aggiornamento: 28 settembre 2026